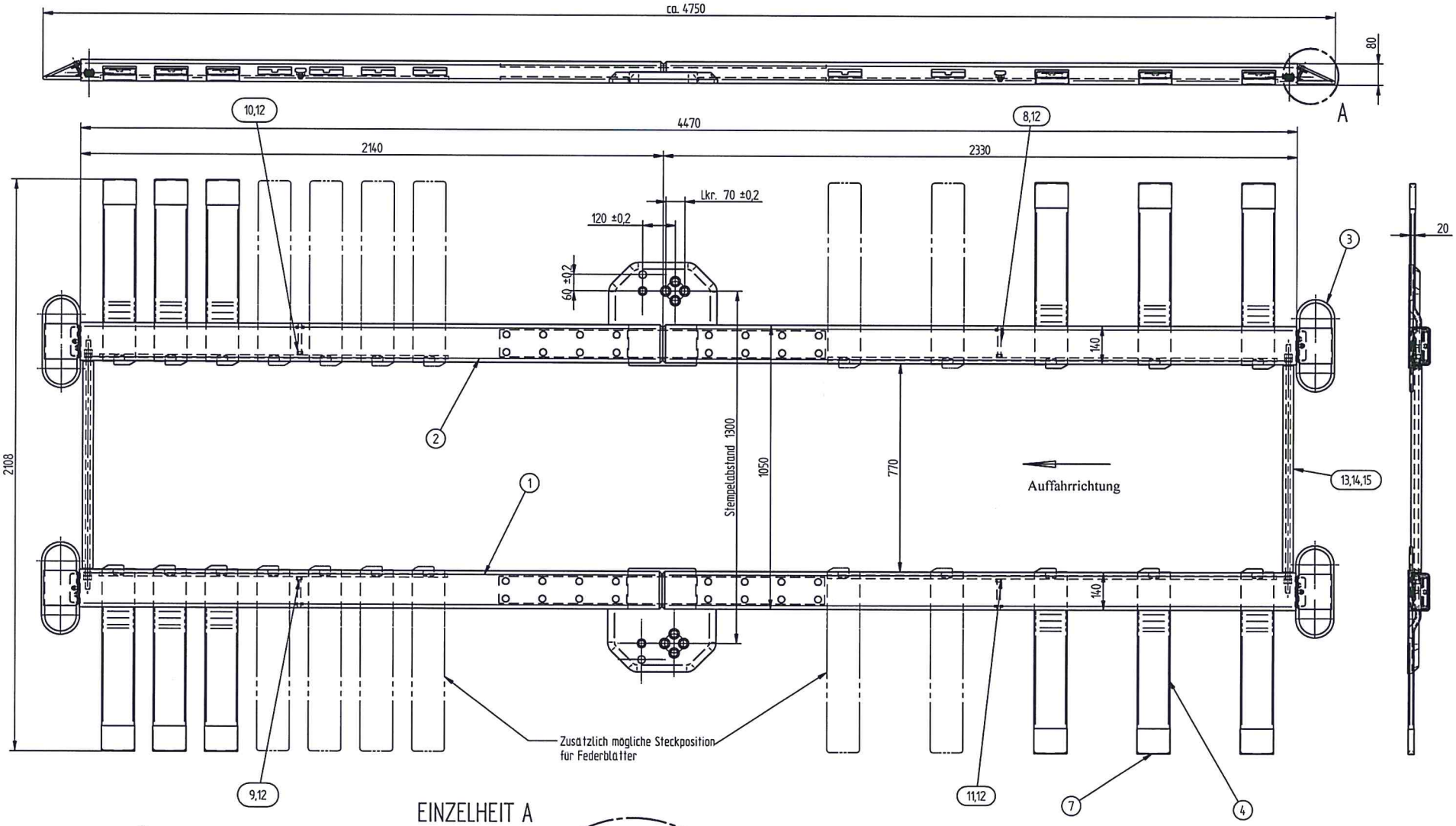

EINZELHEIT A
1:2,5

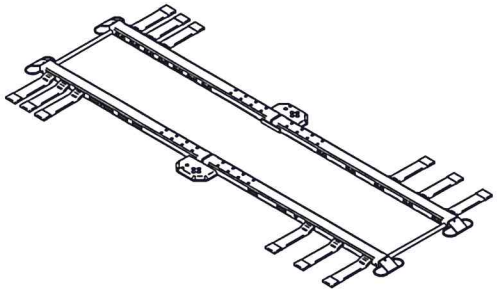

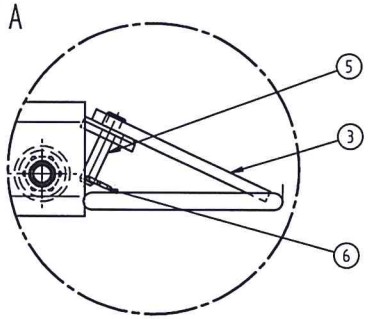

a	neues Original, Zeichnung aktualisiert	Thernes	07.09.05
A-I	Änderung	Änderer	Datum

Toleranzfeld	Workflowstatus: Freigabe fertigungsrelevant	Maßstab: 1:10; 1:2,5		Freimaßtoleranzen: DIN 7168-mittel
	Fert.ausgangsmat.	Info		Gewicht (kg): 27,362
				Projekt
	Werkstoff	Bearb: 06.09.2005 Thernes	Gepr.	Benennung: Auffahrbrücke TwinRam 35AE/1300 4470lg Lkr. 70 4xM24 1xM20
		Norm		
	J.A.BECKER & SOEHNE MASCHINENFABRIK 74148 NECKARSULM	Dokumentnr: 185978		Produktschlüssel: 5017200 / Ident-Nr: 181340
Passung	Abmaße			Ers.f.: 0 / Ers.d.: 0

A2 09.09.2005

Für diese Zeichnung behalten wir uns alle Rechte vor. Über unsere vorherige Zustimmung darf sie weder verwendet, noch Dritten zugänglich gemacht werden, und sie darf durch den Empfänger oder Dritte auch nicht in anderer Weise mißbräuchlich verwertet werden.