FJ40

Capacity 4.000 / 5.000 kg

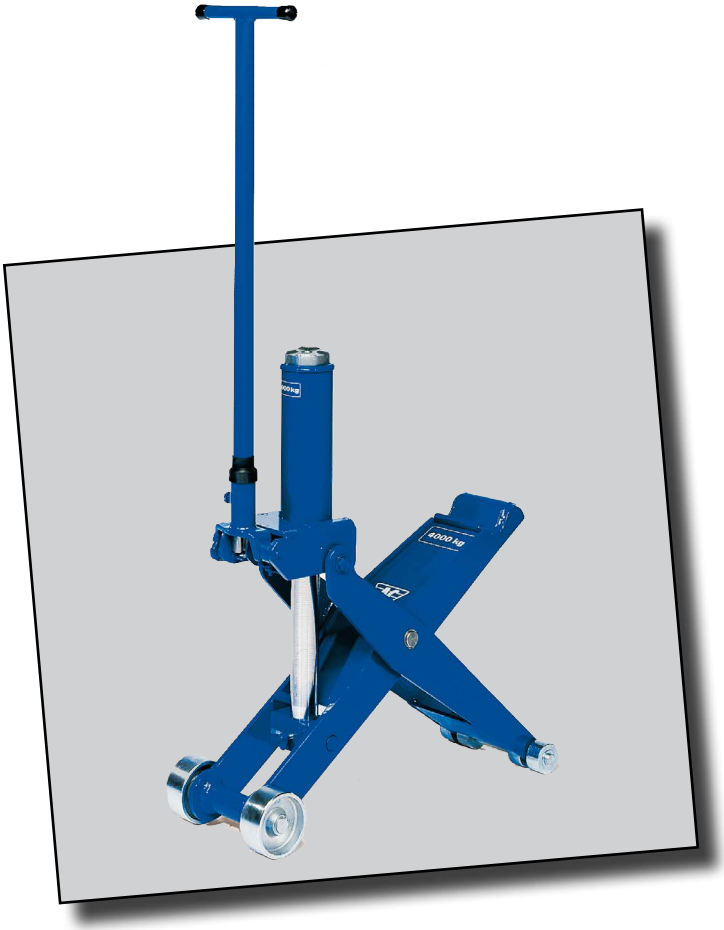

DK **Brugermanual**
Gaffeltruck donkraft

GB **User's guide**
Hydraulic Forklift Jack

DE **Betriebsanleitung**
Hydraulischer Heber für Gabelstapler

DK NO GB DE FR

0825034-220303

DE FJ40

WARNUNGEN - Sicherheitsvorschriften

1. Diese Anweisungen sind vor Ingebrauchnahme des Hebers sorgfältig zu lesen und zu befolgen.
2. Die zulässige Tragkraft darf nicht überschritten werden.
3. Verwenden Sie ihn nur auf festem Boden.
4. Es empfiehlt sich, die Bremse des Fahrzeugs anzuziehen und es mit Keilen zu sichern.
5. Bewegen bzw. transportieren Sie das Fahrzeug nicht in angehobenem Zustand.
6. Der Heber dient nur zum Heben! Stützen Sie das Fahrzeug nach dem Anheben mit Unterstellböcken ab. Verwenden Sie diese immer nur paarweise.
7. Heben Sie das Fahrzeug nur an den vom Hersteller angegebenen Hebepunkten an und achten Sie darauf, dass es mittig auf dem Sattel aufliegt. Achten Sie auf stabile Lage des Fahrzeugs, damit es nicht herunterfallen, abrutschen oder kippen kann.
8. Solange das Fahrzeug nur vom Heber angehoben wird, dürfen sich keine Personen darin oder darunter befinden.
9. Es dürfen nur Original-Zubehör- und Ersatzteile verwendet werden.
10. Am Heber dürfen keinerlei technische Veränderungen vorgenommen werden.
11. Bei Nichtbeachtung dieser Warnhinweise kann es zu Personen- und/oder Sachschäden kommen.

Zusammenbau

Ergreifen Sie den Zylinder stets mit beiden Händen (Achten Sie auf Ihre Finger!). Die Kolbenstange in die Öffnung einsetzen und die Flügelschraube (11) festziehen. Hebel in die Aufnahmevorrichtung einsetzen und Feststellschraube ganz in die Vertiefung am Hebel eindrehen. Alle beweglichen Teile schmieren.

Bedienung

Heben: Den Hebel unter Ausnutzung des gesamten Hubwegs auf und ab bewegen. Soll das Fahrzeug stärker angehoben werden, ist es zunächst mit der Scherenhubvorrichtung bis zur max. Höhe anzuheben, dann sicher abzustützen und mit dem Zylinder auf die gewünschte Höhe zu bringen.
Absenken: Hebel senkrecht stellen und langsam im Uhrzeigersinn drehen.

Transport

Hierzu auf den Auslöser (13) treten und den Hebel bis zum Einrasten zurückziehen. Der Heber lässt sich jetzt mittels der beiden großen Räder bewegen.

Instandhaltung

Wartungs- und Reparaturarbeiten müssen stets vom Fachmann ausgeführt werden.
Tägliche Inspektion: Heber auf Schäden untersuchen.
Monatliche Inspektion: Alle mechanischen Teile mit einigen Tropfen Öl schmieren und das obere Ende des Kolbens einfetten.
Nachfüllen von Öl: Die Füllmenge ist korrekt, wenn das Öl bei eingefahrenem Heber (vertikale Zylinderstellung) bis zur Unterkante der Einfüllöffnung (22) steht. Zu viel Öl verringert die Hubleistung!
Ölmenge: 0,5 l.
Jedes gute Hydrauliköl mit einer Viskosität von ISO VG 15 ist geeignet.
NIEMALS BREMSFLÜSSIGKEIT VERWENDEN!

Sicherheitsprüfung

Gemäß den einschlägigen Bestimmungen ist der Heber mindestens einmal jährlich von einem Fachmann auf Schäden, Verschleiß und Leckagen (Hydraulik) zu überprüfen. Das Sicherheitsventil wird nachgestellt und es wird kontrolliert, ob alle Sicherheitsaufkleber lesbar sind.

Fehlerermittlung und -behebung

1. Der Heber lässt sich nicht bis zur maximalen Höhe ausfahren: Ölstand überprüfen.
2. Schlechte Pumpwirkung (halbe Hübe): Vakuum in der Ölvorratskammer. Kappe am Einfüllstutzen (22) lösen und überschüssiges Öl ablassen.
3. PProbleme mit dem Absenkmechanismus: Das Spiel zwischen Hebel (in neutraler Stellung) und Auslösearm (27) durch Lösen bzw. Anziehen der beiden Muttern (12) auf einen Wert von 2 – 4 mm einstellen (Achtung! Die Auslösespindel (32) darf sich nicht drehen).
4. Luft in der Hydraulik: Anlage entlüften. Heber auf halbe Höhe bringen, umdrehen (muss auf dem Zylinder ruhen) und Druck ablassen.
5. Der Heber hält die Last nicht: Undichte Ventile oder verschlissene Dichtungen.

Ersatzteile

Wartungs- und Reparaturarbeiten müssen stets vom Fachmann ausgeführt werden. Verschlissene oder defekte Teile dürfen nur durch Original-Teile vom Hersteller ersetzt werden. Nach dem Auslauf dieses Modells ist ein Großteil der Teile möglicherweise nicht mehr verfügbar.

Entsorgung

Das Öl muss abgelassen und den geltenden Vorschriften entsprechend entsorgt werden.

(FR) FJ40

AVERTISSEMENTS - Consignes de sécurité

1. Avant d'utiliser ce cric, vous devez étudier, comprendre et suivre toutes les consignes.
2. Ne dépassez pas la capacité nominale du cric.
3. Ne l'utilisez que sur une surface plane et dure.
4. Il est recommandé de bloquer les roues et de caler le véhicule.
5. Ne déplacez et ne transportez pas le véhicule pendant qu'il est sur le cric.
6. Dispositif de levage uniquement. Immédiatement après le levage, soutenez le véhicule avec des chandelles. Utilisez toujours les chandelles deux par deux.
7. Ne soulevez le véhicule que par les points de levage indiqués par le constructeur automobile et veillez impérativement à les centrer sur la table de levage. Assurez-vous que l'installation est stable et que la charge ne peut pas tomber, glisser ou se renverser.
8. Il est interdit de rester dans, sur ou sous une charge en cours de levage ou soutenue seulement par un cric.
9. Utilisez seulement des accessoires et des pièces de rechange d'origine.
10. Le cric ne doit pas être modifié.
11. Le non-respect de ces avertissements peut entraîner des blessures corporelles et/ou des dommages matériels.

Montage

Tenez le vérin des deux mains (Remarque : Attention aux doigts !). Placez la tige du piston dans le trou et serrez la vis papillon (11). Placez la poignée de pompage en position de basculement et vissez la vis d'arrêt à fond dans la fente de la poignée. Graissez toutes les pièces mobiles.

Utilisation

Levage: Actionnez le levier vers le haut et vers le bas en parcourant toute sa course. Pour un levage haut, soulevez la charge au maximum avec l'étrier inférieur, soutenez-la bien puis soulevez par la selle au-dessus du vérin.
Abaissement: Tirez le levier jusqu'en haut, puis tournez-le doucement dans le sens des aiguilles d'une montre.

Transport

Pour transporter le cric, appuyez sur l'écrou (13) et tirez la poignée en arrière pour la verrouiller. Le cric peut alors être déplacé sur les deux grosses roues.

Maintenance

L'entretien et les réparations doivent être exclusivement confiés à du personnel qualifié.
Entretien quotidien: Vérifiez l'état du cric.
Entretien mensuel: lubrifiez toutes les pièces mécaniques avec quelques gouttes d'huile et graissez l'extrémité du piston de la pompe.
Remplissage d'huile: Le niveau d'huile correct correspond au bord inférieur du trou de remplissage (22), le cric étant complètement abaissé et le vérin à la verticale. Trop d'huile entraîne de mauvais résultats de pompage.
Quantité d'huile : 0,5 l.
Vous pouvez utiliser n'importe quelle huile hydraulique de bonne qualité d'une viscosité de ISO VG 15.
N'UTILISEZ JAMAIS DE LIQUIDE DE FREIN !

Inspection de sécurité

Conformément à la réglementation nationale –mais au moins une fois par an), le cric doit être contrôlé par un spécialiste : endommagement, usure, réglage de la soupape de sûreté, fuites du circuit hydraulique. Par ailleurs, toutes les étiquettes de sécurité doivent être lisibles.

Guide de dépannage

1. Impossible de lever le cric à la hauteur maximum : vérifiez le niveau de l'huile.
2. Fonctionnement défectueux de la pompe (demi-courses) : aspiration dans le réservoir. Desserrez le bouchon de remplissage (22) et videz le trop-plein d'huile.
3. Problèmes avec le système de relâchement : réajustez le jeu entre la poignée au neutre et desserrez le support (27) pour qu'il soit à 2 – 4 mm en desserrant ou en serrant les deux écrous (12). (Veuillez noter que l'arbre de relâchement (32) ne doit pas tourner).
4. Air dans le circuit hydraulique : purgez le circuit. Pompe à mi-course ; retournez le cric à l'envers en le posant sur le vérin et relâchez.
5. La charge descend : fuites des soupapes de la pompe ou joints d'étanchéité usés.

Pièces de rechange

L'entretien et les réparations doivent être exclusivement confiés à du personnel qualifié. Remplacez les pièces usées ou défectueuses par des pièces de rechange d'origine fournies par le fabricant du cric. Il est possible que les pièces principales ne soient plus disponibles si le produit n'est plus fabriqué.

Mise au rebut

Videz l'huile et éliminez conformément à la réglementation en vigueur.

FJ40

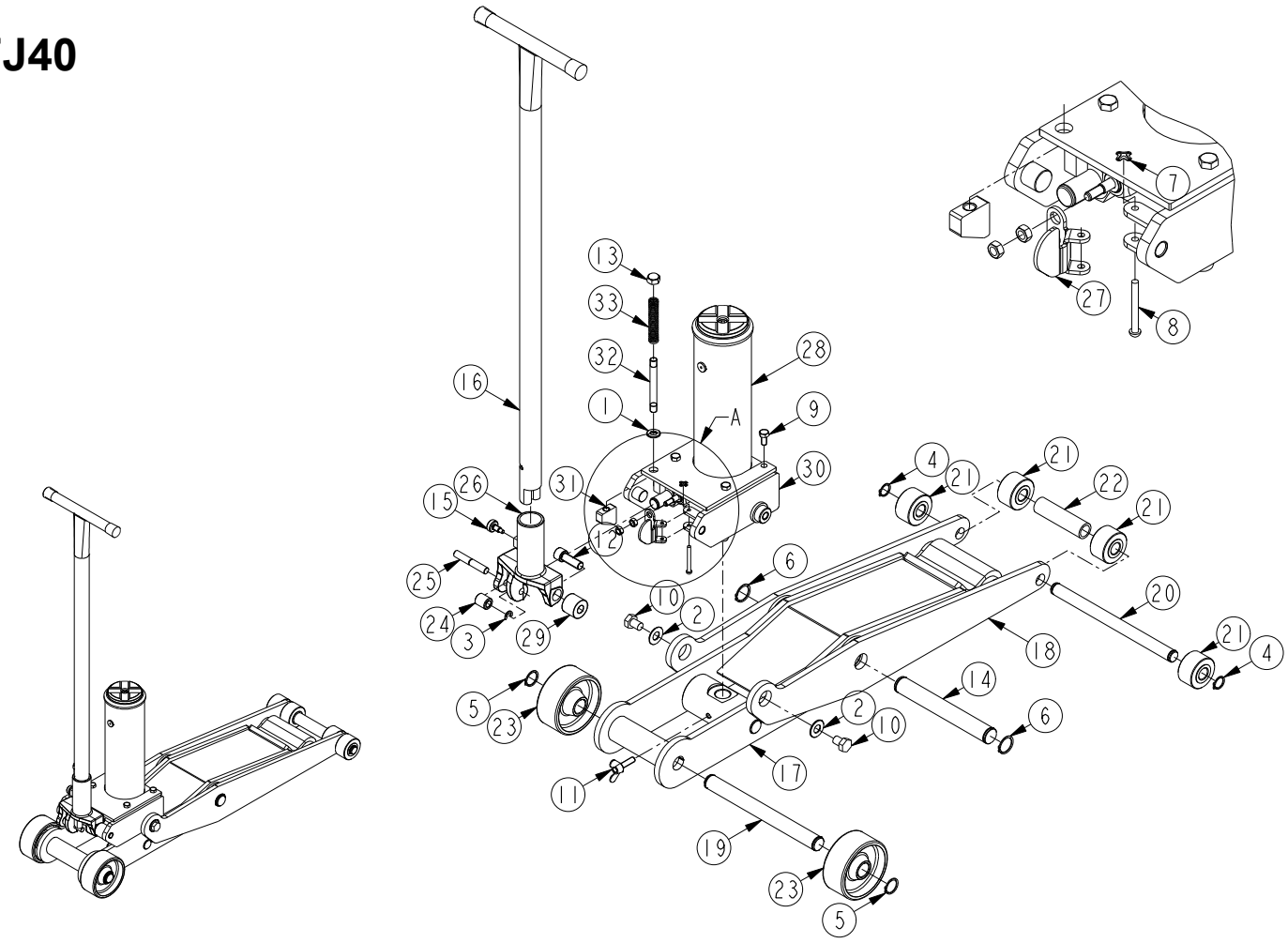

	FJ40		DK	GB	DE
Pos.	**Art. No.**	**Pcs.**	**Benævnelse**	**Description**	**Bezeichnung**
	33 000 00		FJ40, komplet	FJ40, complete	FJ40, komplett
1	02 116 00	1	Skive	Washer	Scheibe
2	02 118 00	2	Skive	Washer	Scheibe
3	02 202 00	1	Seegerring	Circlip	Seegerring
4	02 204 00	2	Seererring	Circlip	Seegerring
5	02 205 00	2	Seegerring	Circlip	Seegerring
6	02 206 00	2	Seegerring	Circlip	Seegerring
7	02 223 00	1	Klemskive	Locking washer	Klemmscheibe
8	02 229 00	1	Nitte	Rivet	Niete
9	02 320 00	4	Skrue	Screw	Schraube
10	02 328 00	2	Skrue	Screw	Schraube
11	02 331 00	1	Vingeskrue	Wing screw	Fügelschraube
12	02 482 00	1	Skrue	Screw	Schraube
13	02 497 00	1	Møtrik	Nut	Mutter
14	30 007 00	1	Aksel for løfte-/bundramme	Axle f. base frame	Achse f. Hubaussenrahmen
15	32 018 00	1	Fingerskrue	Thumbschrew	Daumenschraube
16	32 020 00	1	Håndtag, komplet	Handle, cpl.	Hebel, Kpl.
17	33 001 00	1	Løfteramme	Lifting frame	Hubrahmen
18	33 002 00	1	Bundramme	Base frame	Aussenrahmen
19	33 003 00	1	Hjulaksel	Wheel axle	Radwelle
20	33 004 00	1	Rulleaksel	Castor axle	Rollenwelle
21	33 005 00	4	Hjulrulle	Castor	Rolle
22	33 006 00	1	Afstandsrør	Distance tube	Abstandsrohr
23	33 007 00	2	Hjul	Wheel	Rad
24	90 309 00	1	Nikketøjsrulle	Tipping gear roller	Rollen f. Kippvorrichtung
25	90 310 00	1	Aksel for nikketøj	Axle for tipping gear roller	Achse f. Kippvorrichtung
26	90 311 00	1	Nikketøj	Tipping gear	Kippvorrichtung
27	90 315 00	1	Udløserbøjle	Release bracket	Auslöserbügel
28	90 630 00	1	Pumpe, komplet	Pump, cpl.	Pumpe, kpl.
29	90 639 00	1	Bøsning for nikketøj	Sleeve for tipping gear	Buchse f. Kippvorrichtung
30	90 640 00	1	Konsol for nikketøj	Tipping gear housing	Träger f. Kippvorrichtung
31	90 647 00	1	Stopklods	Stop block	Stoppklotz
32	90 648 00	1	Aksel	Axle	Achse
33	90 649 00	1	Fjeder for lås	Spring for lock	Feder für Schloss

90 630 00

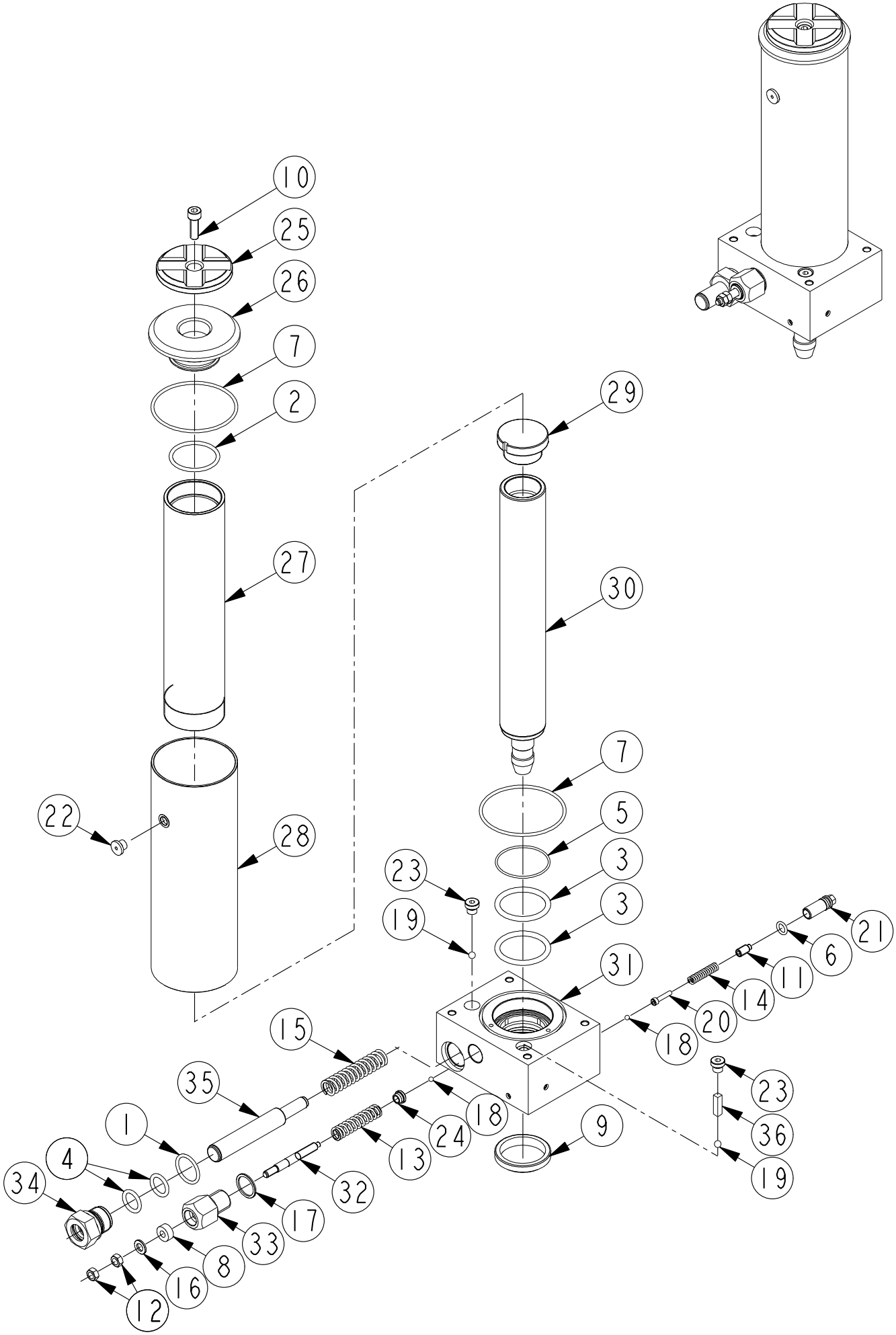
10
25
26
7
2
29
27
30
7
22
28
5
23
3
19
3
21
6
31
11
14
20
18
15
23
35
18
36
1
24
9
13
4
19
34
32
17
33
8
16
12

	FJ40		DK	GB	DE
Pos.	**Art. No.**	**Pcs.**	**Benævnelse**	**Description**	**Bezeichnung**
	90 630 00		Pumpe, komplet	Pump, complete	Pumpe, komplett
*1	01 004 00	1	O-ring	O-ring	O-ring
*2	01 019 00	1	O-ring	O-ring	O-ring
*3	01 024 00	2	O-ring	O-ring	O-ring
*4	01 032 00	2	O-ring	O-ring	O-ring
*5	01 038 00	1	O-ring	O-ring	O-ring
*6	01 040 00	1	O-ring	O-ring	O-ring
*7	01 076 00	2	O-ring	O-ring	O-ring
*8	01 151 00	1	Pakning	Seal	Dichtung
*9	01 270 00	1	Afstryger	Scraper ring	Abstreifer
10	02 001 74	1	Skrue	Screw	Schraube
11	02 004 80	1	Pinolskrue	Screw	Schraube
12	02 014 00	2	Møtrik	Nut	Mutter
13	02 032 00	1	Fjeder	Spring	Feder
14	02 038 00	1	Fjeder	Spring	Feder
15	02 039 00	1	Fjeder	Spring	Feder
16	02 115 00	1	Skive	Washer	Scheibe
*17	02 124 00	1	Cu skive	CU-washer	Cu-Scheibe
*18	02 290 00	2	Kugle, Ø4,5	Ball, Ø4,5mm	Kugel, Ø4,5 mm
*19	02 292 00	2	Kugle, Ø6,5	Ball, Ø6,5mm	Kugel, Ø6,5 mm
20	02 340 00	1	Skrue	Screw	Schraube
21	02 384 00	1	Skrue	Screw	Schraube
22	02 448 00	1	Påfyldningsprop	Filling plug	Füllschraube
23	02 483 00	2	Ventilprop	Valve plug	Ventilpfropfen
24	90 313 00	1	Fjederskrue	Spring screw	Federschraube
25	90 631 00	1	Sadel	Saddle	Sattel
26	90 632 00	1	Cylindermøtrik	Cylinder nut	Zylindermutter
27	90 633 00	1	Cylinderrør	Cylinder tube	Zylinderrohr
28	90 634 00	1	Beholderrør	Container tube	Behälterrohr
29	90 635 10	1	Styr for stempelstok	Piston guide	Kolbenführing
30	90 636 10	1	Stempelstok	Piston rod	Kolbenstange
31	90 638 00	1	Pumpeblok	Pump block	Pumpenblock
32	90 642 00	1	Udløserstang	Release shaft	Auslöserstanger
33	90 643 00	1	Udløserhus	Release cover	Auslösergehäuse
34	90 670 00	1	Føring for pumpestempel	Guide for piston rod	Führung für Pumpkolen
35	90 671 00	1	Pumpestempel	Pump piston	Pumpkolben
36	90 673 00	1	Ventilvægt	Valve weight	Ventilgewicht
*	09 030 00		Pakningssæt	Repair kit	Dichtungssatz

*DK: De med * mærkede dele leveres i komplet pakningssæt. Anvend altid originale reservedele. Angiv venligst altid model og reservedels-nummer. Alle hoveddele kan ikke forventes leveret efter produktionsophør af model.*

*GB: * indicate parts included in repair set. Please always state model and part number. Do always apply original spare parts. All major parts may not be provided as spare parts after discontinuation of production of a model.*

*DE: Die mit * markierten Teile sind im Dichtungssatz enthalten. Bitte immer Modell und Ersatzteilnummer auf Ihren Bestellungen angeben. Immer nur Originalteile verwenden. Lieferung von allen Hauptteilen als Ersatzteile kann nach Produktions-Einstellung eines Modelles nicht erwartet werden.*

(DK) HYDRAULIK DIAGRAM
(GB) HYDRAULIC CHART
(DE) HYDRAULISCHES DIAGRAMM

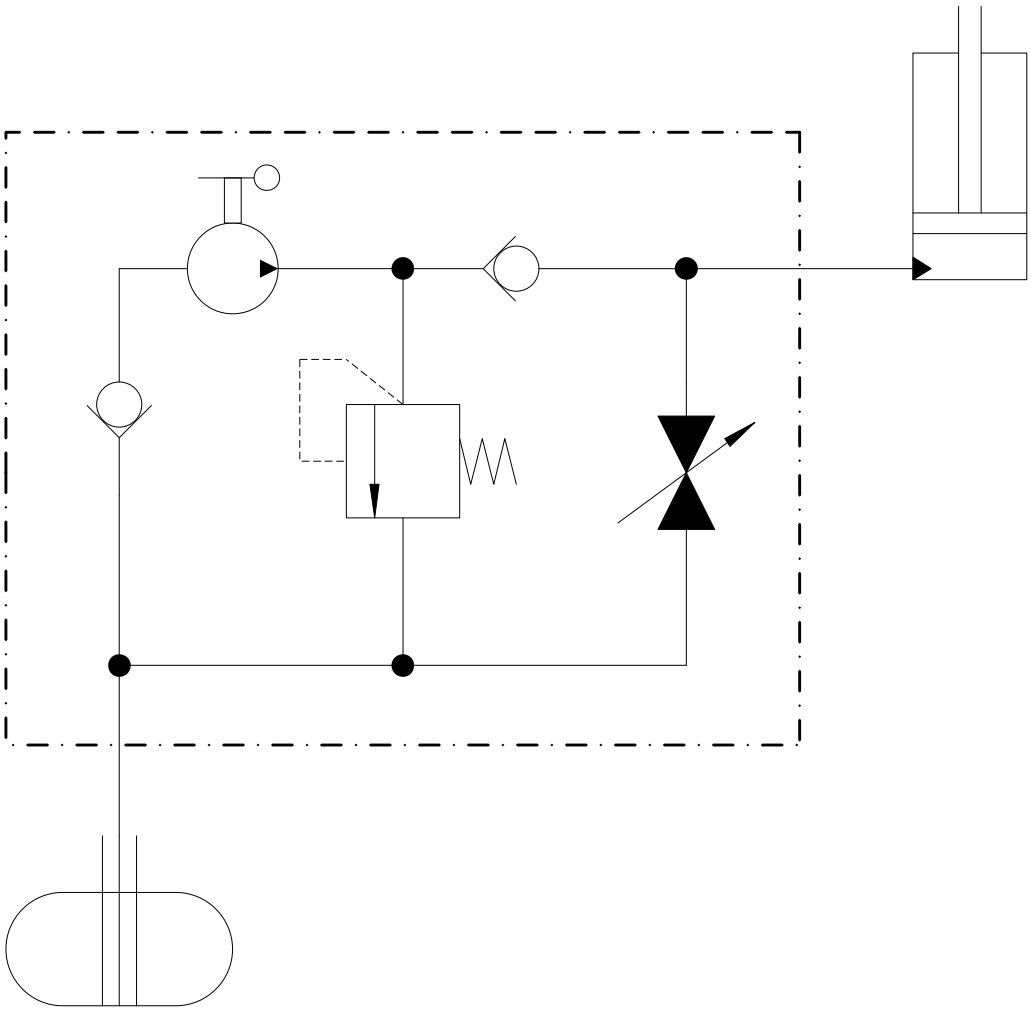

EU Overensstemmelseserklæring
EC Declaration of Conformity for Machinery
EG Konformitätserklärung
Declaration CE de conformité pour les composants
EU Överensstämmelseforsäkran
Vaatimustenmukaisuuvakuutus
EU verklaring van overeenstemming
EU declaración de conformidad sobre máquinaria
EC декларации о соответствии

Directive 2006/42/EC

The Supply of Machinery (Safety) Regulations 2008

DK NO Gaffeltruck donkraft,
FJ40
er i overensstemmelse med Maskindirektivets bestemmelser 2006/42/EC, EN 1494 og (The Supply of Machinery (Safety) Regulations 2008 (gælder kun for UK)).
Carsten Rødbro Jensen, Fanøvej 6, DK-8800 er bemyndiget til at udarbejde det tekniske dossier.

GB Hydraulic Forklift Jack,
FJ40
are in conformity with the provisions of the Machinery Directive 2006/42/EC, EN 1494 and (The Supply of Machinery (Safety) Regulations 2008 (UK only)).
Mr. Carsten Rødbro Jensen, Fanøvej 6, DK-8800 is authorized to compile the technical file.

DE Hydraulischer Heber für Gabelstapler,
FJ40
sind mit den einschlägigen Bestimmungen der EG-Maschinenrichtlinie 2006/42/EC, EN 1494 und (The Supply of Machinery (Safety) Regulations 2008 (UK only)) konform.
Herr Carsten Rødbro Jensen, Fanøvej 6, DK-8800 ist berechtigt, die technischen Unterlagen zusammenzustellen.

FR Cric hydraulique FJ40 pour chariots à fourche,
FJ40
sont conforme aux dispositions de la Directive Machine 2006/42/EC, EN 1494 et (The Supply of Machinery (Safety) Regulations 2008 (UK only)).
Carsten Rødbro Jensen, Fanøvej 6, DK-8800 est autorisée à constituer le dossier technique.

SE Hydraulisk domkraft
FJ40
Överensstämmer med Maskindirektivets bestämmelser 2006/42/EC, EN 1494 och (The Supply of Machinery (Safety) Regulations 2008 (UK only)).
Carsten Rødbro Jensen, Fanøvej 6, DK-8800 är behörig att ställa samman den tekniska dokumentationen.

FI Trukkinostin,
FJ40
vastaa Konedirektiivin 2006/42/EC, EN 1494.ja (The Supply of Machinery (Safety) Regulations 2008 (UK only)).
Carsten Rødbro Jensen, Fanøvej 6, DK-8800 on valtuutettu kokoamaan teknisen tiedoston.

NL FJ40 hydraulische heftruckkrik,
FJ40
in overeenstemming zijn met de bepalingen van de Richtlijn Machines 2006/42/EC, EN 1494 en (The Supply of Machinery (Safety) Regulations 2008 (UK only)).
Carsten Rødbro Jensen, Fanøvej 6, DK-8800 gemachtigd is om het technisch dossier samen te stellen.

ES Gato hidráulico de horquillas FJ40,
FJ40
son conforme con las directrices sobre máquinaria Directiva 2006/42/EC EN 1494 y (The Supply of Machinery (Safety) Regulations 2008 (UK only)).
Carsten Rødbro Jensen, Fanøvej 6, DK-8800 está facultado para elaborar el expediente técnico.

RU гидравлический домкрат,
FJ40
соответствует требованиям Директивы по машинному оборудованию (Директива 2006/42/EC, EN1494 и (The Supply of Machinery (Safety) Regulations 2008 (UK only)).
Carsten Rødbro Jensen, Fanøvej 6, DK 8800 уполномочен составлять техническую документацию.

Carsten Rødbro Jensen
General Manager
Viborg 01.01.22

Subject to changes and misprints.