TECNOLUX
hi-tech, hi-tools, hi-team

Via del Lavoro, 12
37060 Trevenzuolo (VR) · IT
tel. +39 045 7350757
fax +39 045 6680259
info@lux-oil.it
www.tecnolux-tecnoil.it

TYRETECH LINIE ERHÖHT DIE PRODUKTENREIHE

- Produktverbesserungen ;
- Produktentwicklungen ;
- Neue Ideen für Benutzer reelle Bedürfnisse Befriedigung

TECNOLUX
hi-tech, hi-tools, hi-team

Via del Lavoro, 12
37060 Trevenzuolo (VR) · IT
tel. +39 045 7350757
fax +39 045 6680259
info@lux-oil.it
www.tecnolux-tecnoil.it

Art. 3473N

Der Rad Heber Tecnolux Wheelift setzt seine Entwicklung und wird unter Partner Anforderungen noch studiert und modifiziert, Partner sind immer im Kontakt mit dem Markt und besser die Bedürfnisse des Benutzers hören und verstehen.

Eine erste Entwicklung hat Performace und Strukturverbesserung realisiert:

- Revision des Hebesystems für Gewichte von 50 kg, mit der Möglichkeit nicht kontinuierlich das Gewicht bis zu 60 kg zu erhöhen;

- Revision der Gabeln mit dem Zusatz von Rad Stützrollen jedes Risiko einer Beschädigung der Felgen zu vermeiden;

- Steuerungstasten Austausch auf den industriellen Ausführung für Haltbarkeit und intensive Arbeit;

- Verbesserte Manövrierfähigkeit für die Auswahl von Industrierollen und ergonomische Form des Griffs;

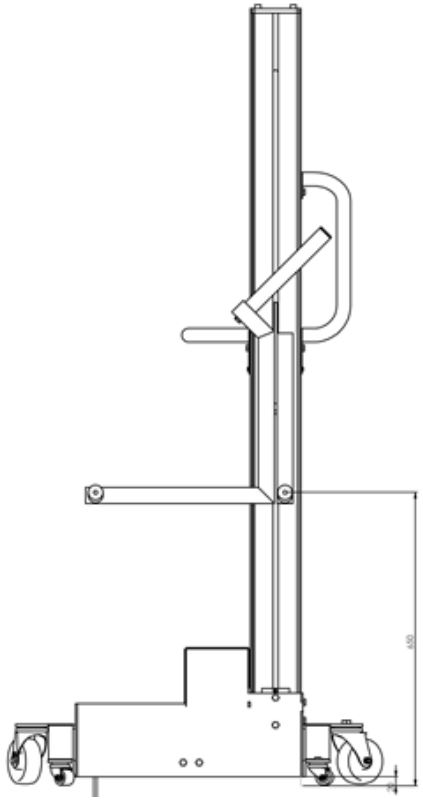

TECNOLUX
hi-tech, hi-tools, hi-team

Via del Lavoro, 12
37060 Trevenzuolo (VR) · IT
tel. +39 045 7350757
fax +39 045 6680259
info@lux-oil.it
www.tecnolux-tecnoil.it

Art. 3477

Tecnolux Tür&Teil Heber kommt aus Tecnolux Rad heber Struktur, mit der gleiche Struktur und zwei verschiedenen Kit kann man zwei Berdürfnisse erfüllen:

Rad heben
Tür&Teilen heben

Eine erste Entwicklung hat Performace und Strukturverbesserung realisiert:

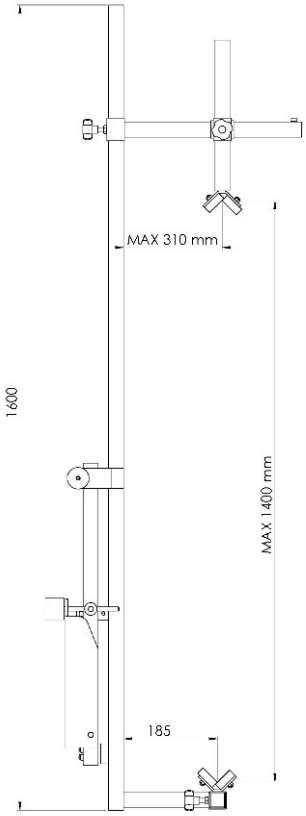

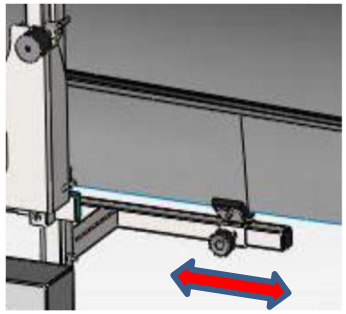

Handlung alle PKW Türen bis zur maximale Höhe von 1350mm

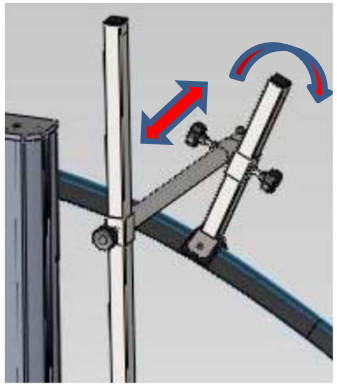

Die regulierbare Führungen in der Tiefe erlauben die Türen&Teilen Breite korrekt zu setzen

TECNOLUX
hi-tech, hi-tools, hi-team

Via del Lavoro, 12
37060 Trevenzuolo (VR) · IT
tel. +39 045 7350757
fax +39 045 6680259
info@lux-oil.it
www.tecnolux-tecnoil.it

Scherenhebebuhne: um kein Problem das Rad Heber am Buhne zu arbeiten, ist die Base in Anmessungen reduziert

Art. 3473N

Kompakt Version

Art. 3478

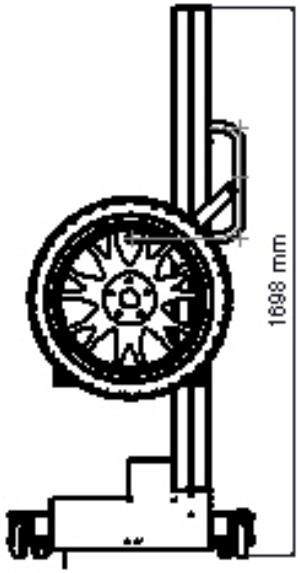

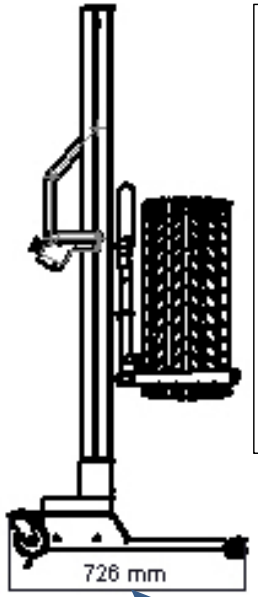

Arbeitshöhe , Tragfähigkeit und Hubgeschwindigkeit sind bestätigt.

Gesamtabmessungen der Base sind reduziert, um einfach mit allerlei Bühnen zu kombinieren.

.
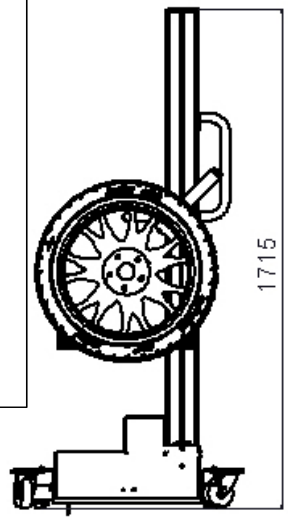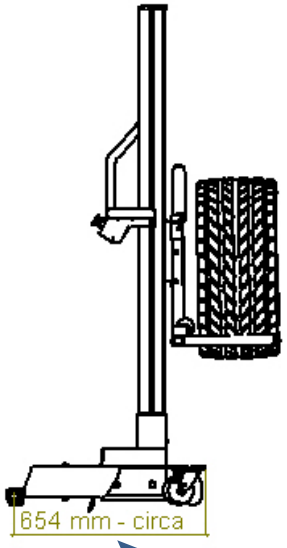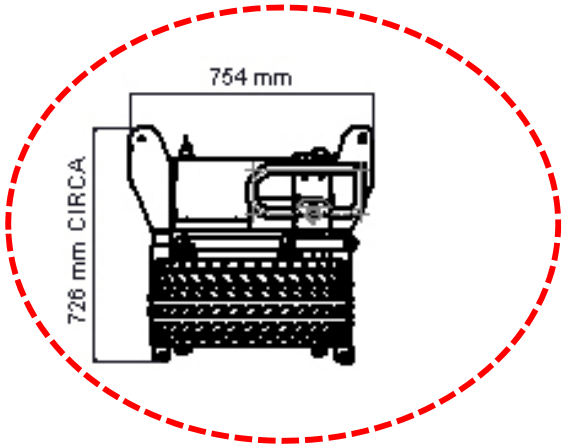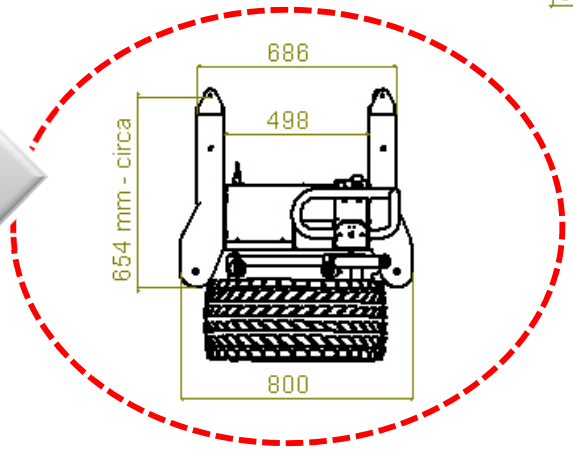
Die Füße an der Seite der Rad sind kurz und umgekehrt. Stabilität ist getestet und versichert.